BBA techniek

specialist in camper- en caravanaccessoires

MONTAGE HANDLEIDING LED KASTVERLICHTING

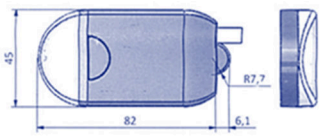

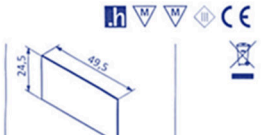

Dubbelzijdige tape

Mag niet bij het huishoudafval. Moet volgensde wettelijkgeldende normen afgevoerd worden.

1

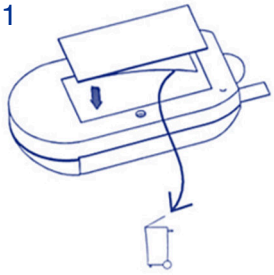

Plaatsde dubbelzijdige tape in het daarvoor bestemde vakje.

2

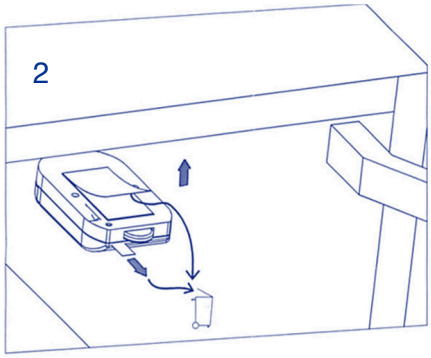

Bevestig de LEDverlichting met de tape op de gewenste plaats en verwijder de plastic bescherming door aan het uitstekende lipje te trekken.

3

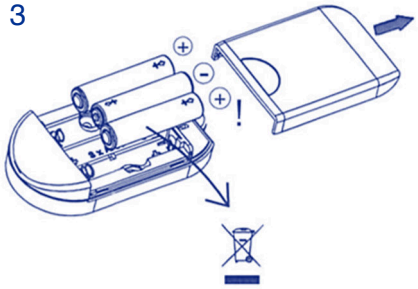

Batterijen vervangen

ALTERNATIEVE BEVESTIGING

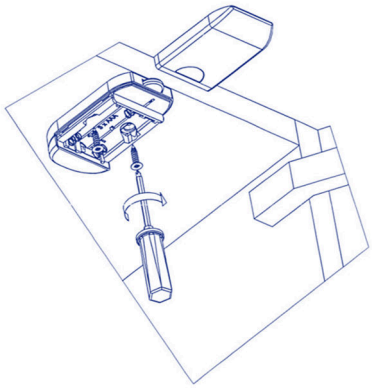

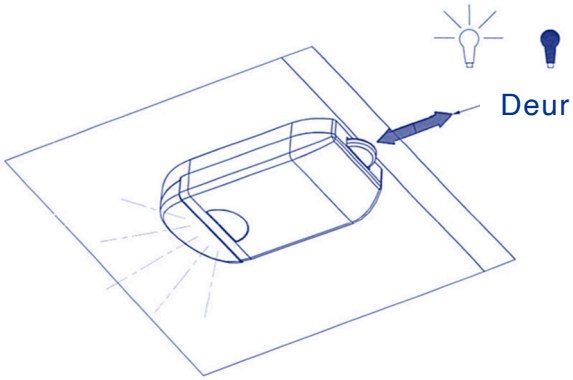

Veiligheidsinstructies:
De LEDkastverlichtingbevat standaard batterijen. Deze kunnen niet opgeladen worden. Opladen kan een explosieof lekkage veroorzaken die kan leiden tot persoonlijkeof materiele schade. De batterijen mogen niet geopend worden. Gooi een batterij of lamp nooit in het vuur. Volg voor het verwijderenvan het product de lokaal geldende wettelijke voorschriften.

Artnr. 45016
Lade/kastverlichting zwart 4-LED warm wit (1x)

6 921000 450166