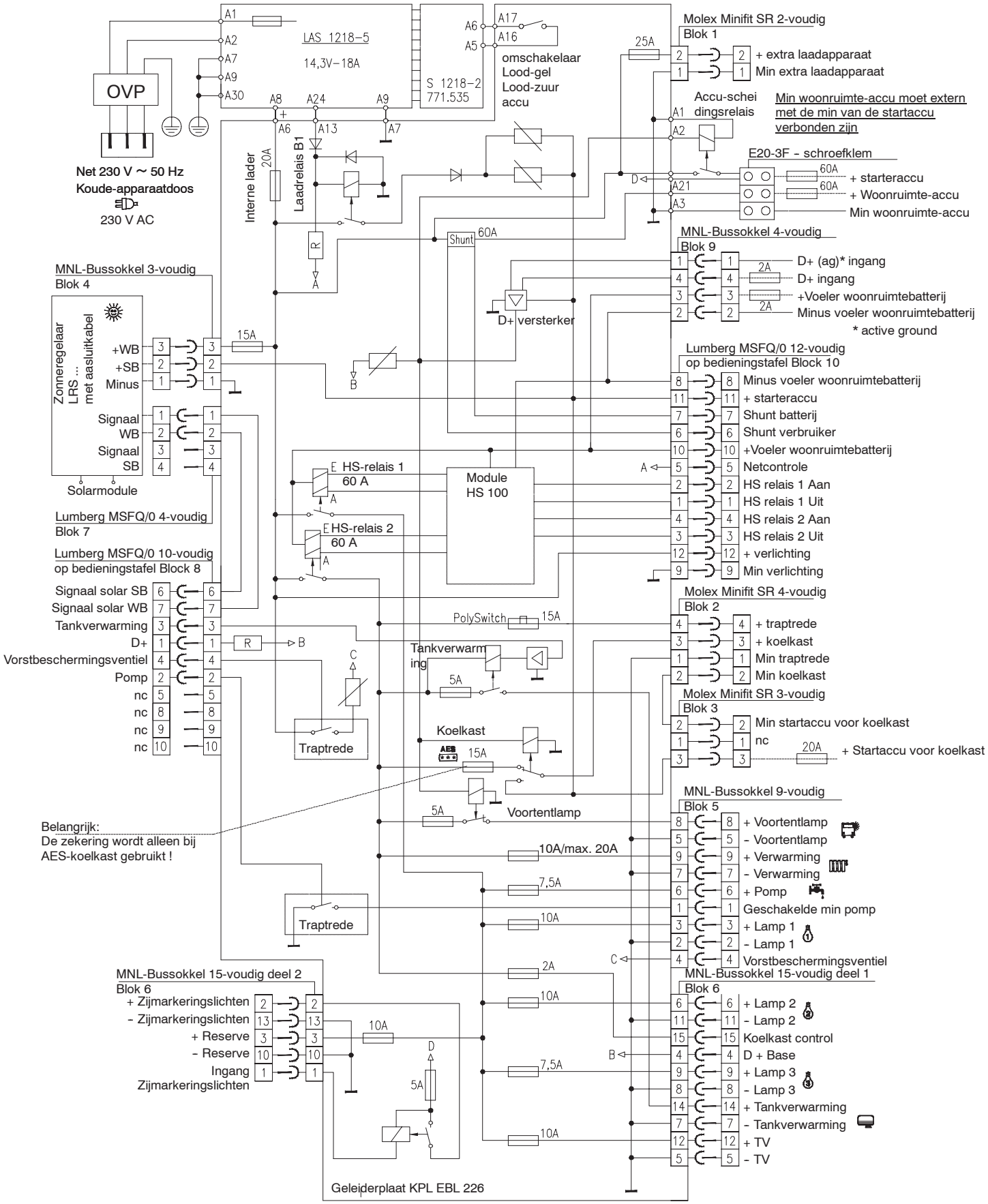G Blokschakelschema/aansluitingsschema